ACURA 65.

1 Liefer-/Transporthöhe: 2515 mm [Delivery/transportation height: 2515 mm] mit Option Türautomatik: 2663 mm [With the automatic door option: 2663 mm] **2** Liefer-/Transportbreite: 2985 mm / optional 2760 mm [Delivery/transportation width: 2985 mm / optional 2760 mm] **3** Bedienöffnung bei geöffneter Tür [Operating access] **4** Bei geöffneter Tür [When the door is open] **5** Störkreisdurchmesser: 700 mm [Interference circle diameter: 700 mm] **6** Werkzeugwechselbereich (*Werte bei max. Werkzeugabmessung) [Tool change area (*values at maximum tool size)] **7** Abstand A / B = 120 mm (A / B = 60 mm bei Option RSA) [Distance A / B = 120 mm (A / B = 60 mm with RSA option)] **8** Option: MAGNUM Magazin [Option: MAGNUM magazine]

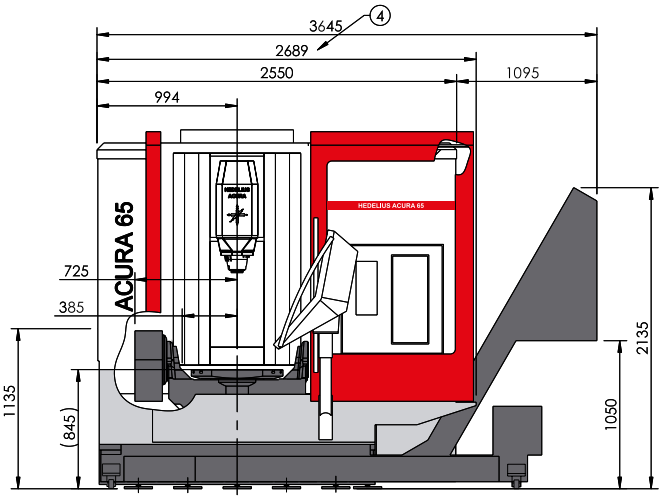

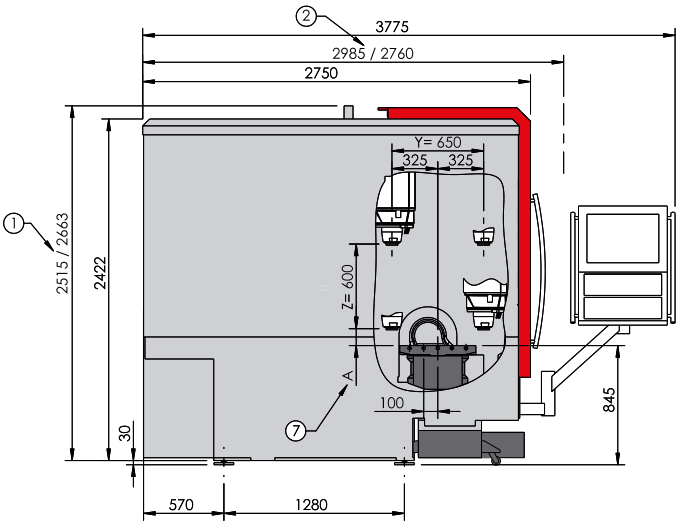

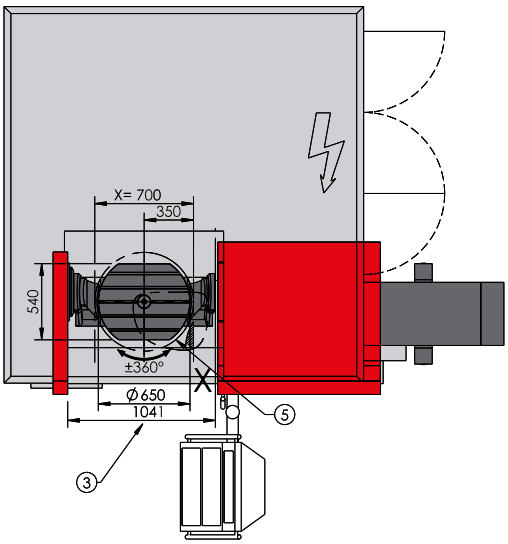

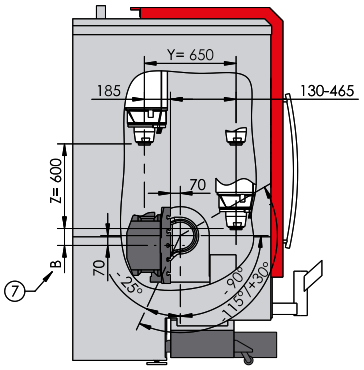

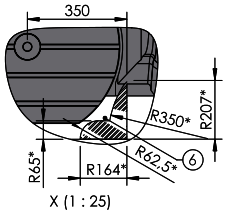

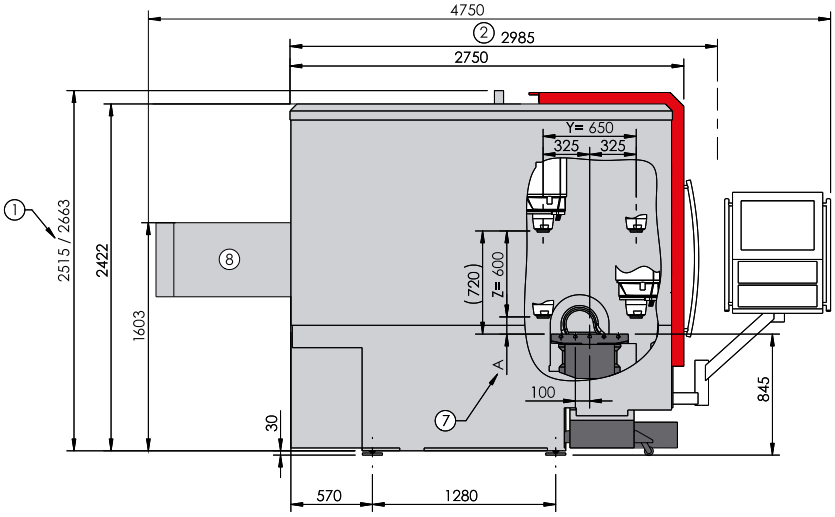

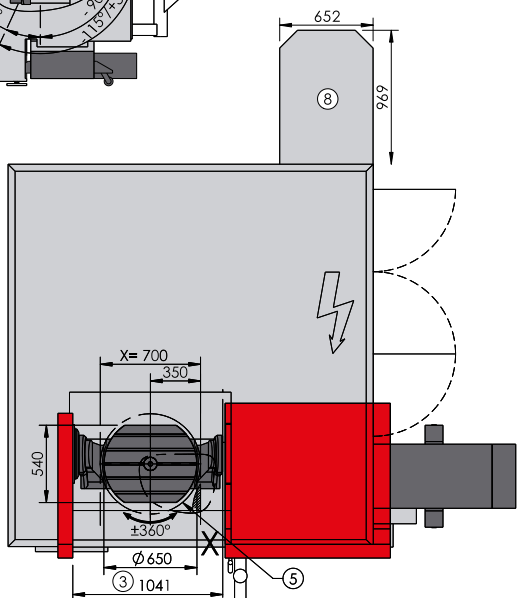

7 Typ [Type]	Standard	RSA**
Maß A [Dimension A]	120 mm	60 mm
Maß B [Dimension B]	120 mm	60 mm

*Zeichnungen unverbindlich. Maße können sich ändern und dienen als Richtwert. **Option RSA nur in Verbindung mit Werkzeugaufnahme HSK A63 möglich. [Illustrations are not binding. Dimensions are subject to change and serve for orientation purpose. **Option RSA only possible with tool fitting HSK A63]*

Zeichnungs-Nr. 00168785D